Datenblatt 12ZER / 13ZEp+R

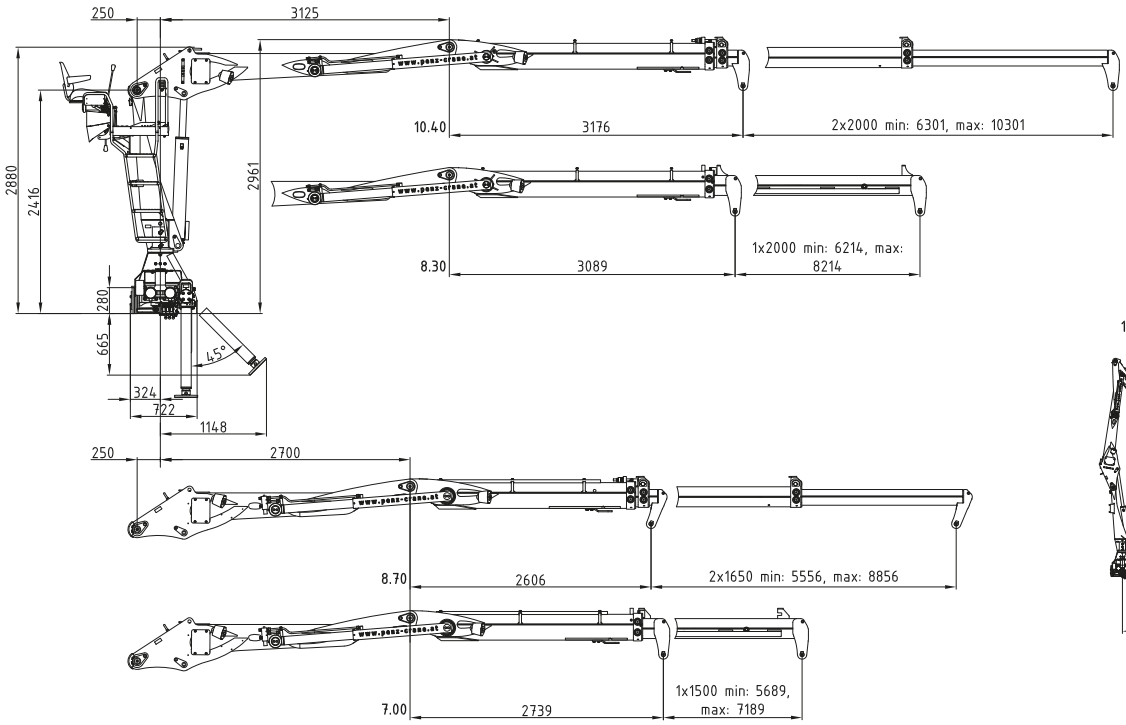

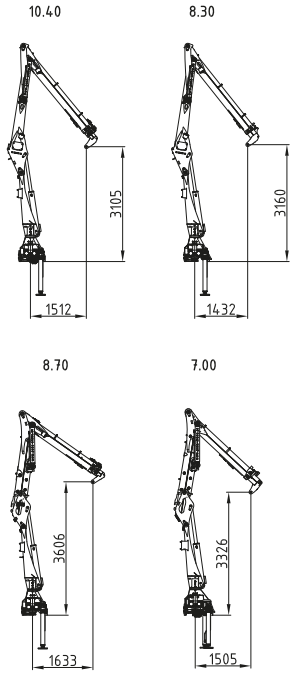

Kransockel *Kransockel 5000mm
Crane base *Crane base 5000mm

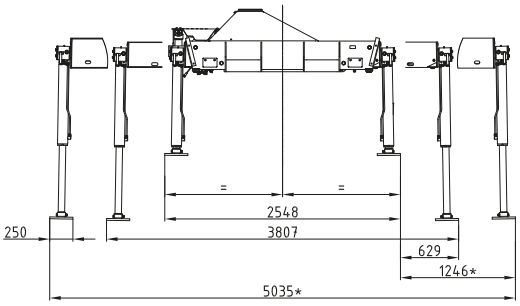

Kransockel 3800mm
Crane base 3800mm

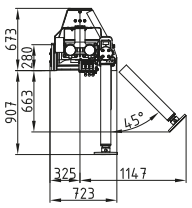

Kransockel 5000mm
Crane base 5000mm

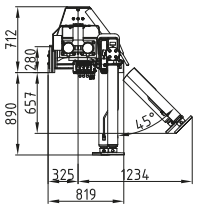

breit / wide
5000mm

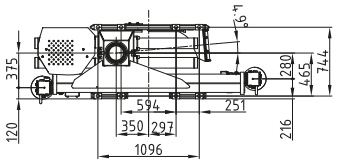

schmal / small
3800mm

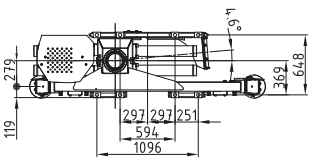

Rücksitz 04 mit Armsystem 8.70
Back seat 04 with load booms 8.70

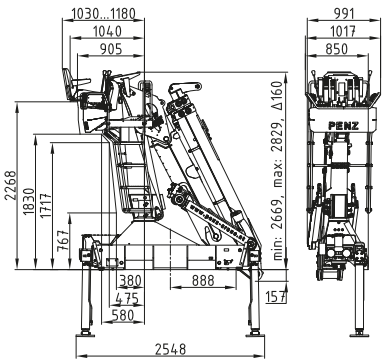

Seitensitz 04 rechts & links mit Armsystem 10.40
Side seat 04 right & left with load booms 10.40

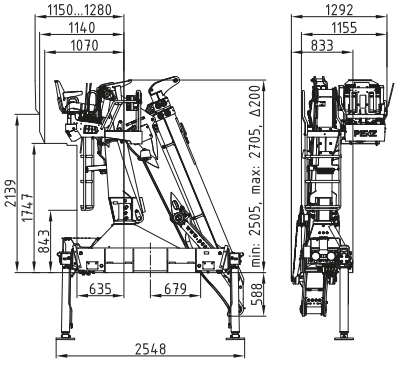
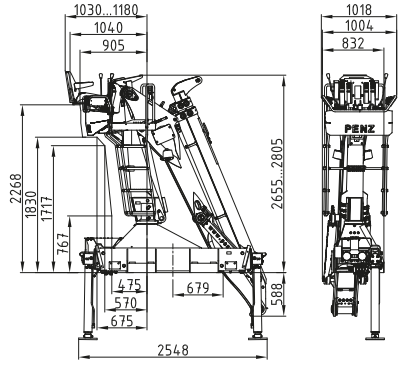
Rücksitz 04 mit Armsystem 10.40
Back seat 04 with load booms 10.40